DAF
SERVICE

DRIVREMMAR
DRIVE BELTS
ANTRIEBSELEMENTE

COURROIES D'ENTRAINEMENT
VETOHIHNAT

DAF 55, 66, VOLVO 66, 343

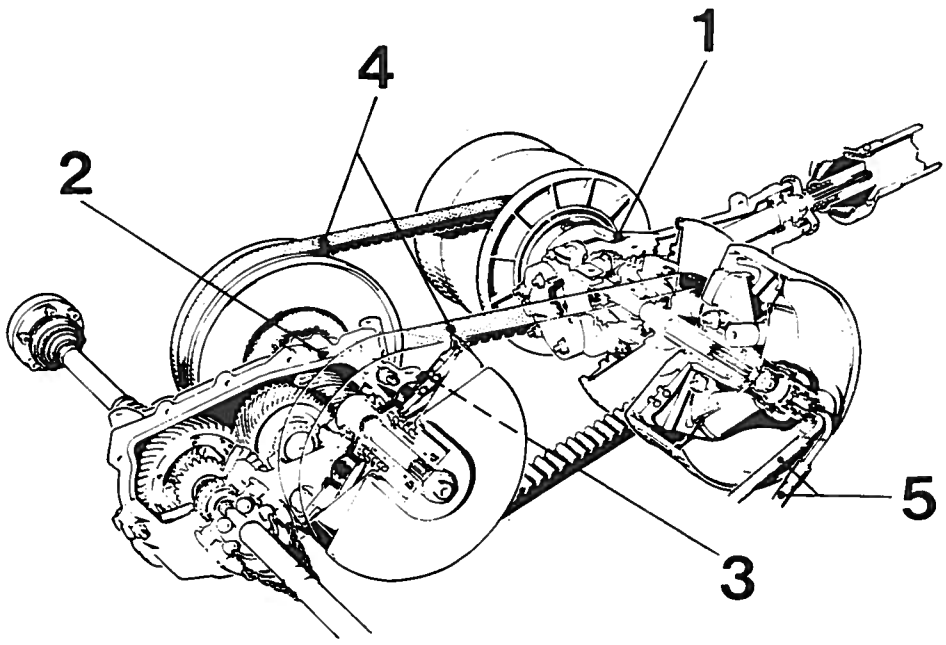

1. Primär CVT
2. Sekundär CVT
3. Justeranordning
4. Remmar
5. Vakuumslangar

1. Primary CVT
2. Secondary CVT
3. Adjuster
4. Drive belts
5. Vacuum hoses

1. Verteilergetriebe
2. Untersetzungsgetriebe
3. Einstellvorrichtung
4. Antriebselemente
5. Unterdruckschläuche

1. CVT primaire
2. CVT secondaire
3. Dispositif d'ajustage
4. Courroie
5. Tuyaux à vide

1. Ensiö-CVT
2. Toisio-CVT
3. Säätölaite
4. Hihnat
5. Alipaineletkut

Viktigt. Vid rembrott kan vagnen köas långsamt till serviceställe. Arbetet bör utföras från smörjgrop och **båda** remmarna måste bytas.

Important. If a drive belt is broken, the vehicle can be driven slowly to a workshop. The work should be carried out from a pit and both drive belts must be changed.

Wichtig! Bei Bruch eines Antriebselements kann der Wagen langsam in die Werkstatt gefahren werden. Die Arbeit ist auf der Schmiergrube auszuführen; beide Elemente sind auszuwechseln.

Important! Lors de rupture de courroie, on peut conduire le véhicule lentement à un atelier de service. Le travail devra être effectué sur pont de graissage et les deux courroies devront être échangées.

Tärkeää! Jos vetohihna katkeaa, voidaan autolla ajaa hitaasti huoltamolle. Työ tulee suorittaa asennuskuopasta ja **molemmat** vetohihnat tulee vaihtaa.

1150519.50000.810921.Thorman Tryckservice

1

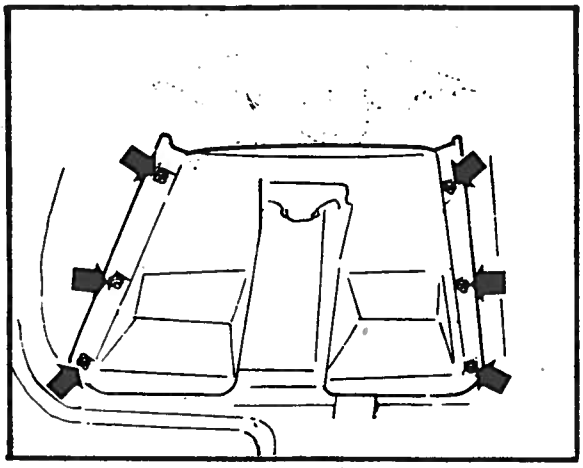

Ta bort transmissionens skyddsplåt.

Remove the transmission's protective cover.

Schutzblech der Vollautomatik ausbauen.

Déposer la tôle de protection de la transmission.

Irrota vaihteiston suojalevy.

2

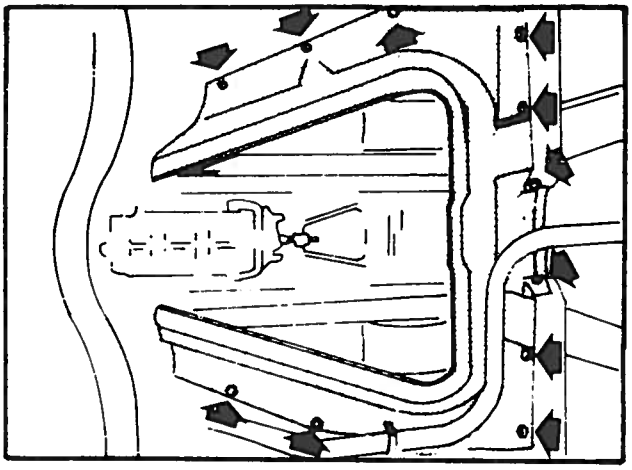

Ta bort ytterlisten för transmissionens skyddsplåt.

Remove the outer moulding for the transmission's protective cover.

Außenleiste für das Schutzblech der Vollautomatik ausbauen.

Déposer la baguette extérieure de la tôle de transmission.

Irrota vaihteiston suojalevyn ulkolista.

3

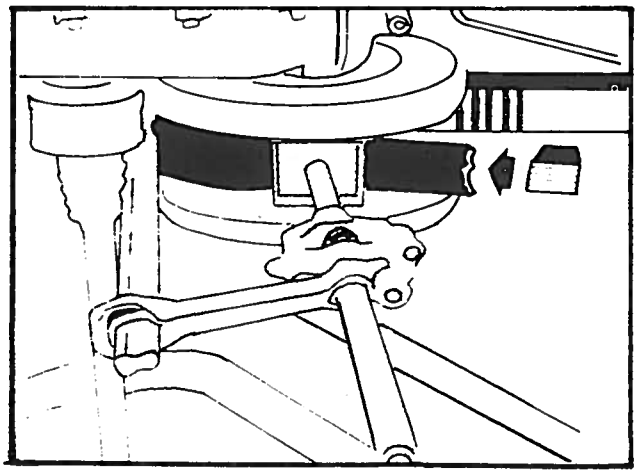

Använd skruvtving och träklotsar (Volvo specialverktyg 999-5837 och 999-5936) för att pressa isär sekundär-CVT skivhalvorna och placera en 23 mm bred träklots mellan skivhalvorna. Tag bort skruvtvingen.
Alternativt kan skivhalvorna pressas isär genom att remmen dras nedåt.

Use a clamp and wooden blocks (Volvo's special tools 999-5837 and 999-5936 respectively) to press apart the secondary CVT pulley halves and place a 23 mm thick wooden block between the pulley halves. Remove the clamp.
Another way of spreading the pulley halves is by pulling the belt downwards.

Mit Schraubenzwinge (Volvo-Spezialwerkzeug 999-5837 und Holzklötzen 999-5936) die Scheibenhälften des Verteilergetriebes auseinanderpressen und einen 23 mm breiten Holzklotz zwischen den Scheibenhälften anbringen. Schraubenzwinge wegnehmen.
Die Scheibenhälften können auch auseinandergepreßt werden, indem das Antriebselement abwärts gezogen wird.

Utiliser un étau à vis et des cubes de bois afin de séparer les demi-disques du CVT secondaire, et placer un cube de bois de 23 mm de large entre les demi-disques. Enlever l'eatu à vis.
Une autre solution est de séparer les demi-disques en tirant sur la courroie vers le bas.

Käytä erikoistyökalua ja puukiiloja (Volvon erikoistyökalu 999-5837 ja 999-5936) hihnapyörän puoliskojen levittämiseen ja sijoita 23 mm:n levyinen puuvälike pyöränpuoliskojen väliin. Ota sen jälkeen erikoistyökalu pois.
Vaihtoehtoisesti voidaan hihnapyörän puoliskot levittää vetämällä hihnaa alaspäin.

4

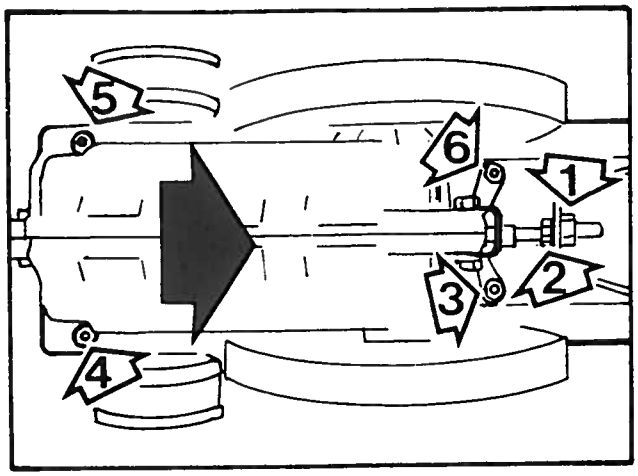

Lossa låsmuttern (1). Lossa justermuttern (2) helt. Lossa muttrarna (3), (4), (5) och (6). Skjut sekundär-CVT framåt.

Remove the lock nut (1). Undo the adjuster nut (2) completely. Undo nuts (3), (4), (5) and (6). Push the secondary CVT forwards.

Sicherungsmutter (1) lösen. Stellmutter (2) ganzlösen. Die Muttern (3), (4), (5) und (6) lösen. Verteilergetriebe nach vorn schieben.

Desserrer l'écrou de blocage (1). Desserrer l'écrou de réglag (2), complètement. Desserrer les écrous (3), (4), (5) et (6). Pousser le CVT secondaire vers l'avant.

Löysää lukitusmutteri (1). Löysää säätömutteri (2) täysin. Löysää mutterit (3), (4), (5) ja (6). Työnnä toisio-CVT:tä eteenpäin.

5

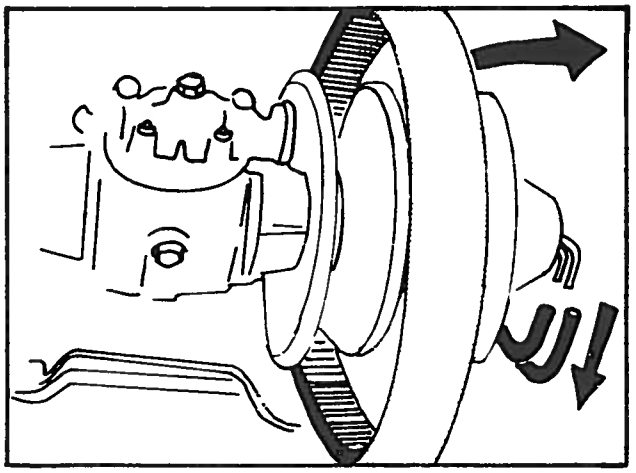

Koppla loss vakuumslangarna. Dra in remmarna mellan skivorna på primär-CVT och kräng sedan av dem från sekundär-CVT. Rengör remmarnas kontaktytor med fettfritt rengöringsmedel, t.ex. aceton.

Disconnect the vacuum hoses. Pull in the drive belt between the pulleys on the primary CVT and then lever it off from the secondary CVT. Clean the belt's contact surfaces with grease free cleaning material, eg. acetone.

Unterdruckschläuche lösen. Die Antriebselemente zwischen die Scheiben des Untersetzungsgetriebes ziehen und diese danach vom Verteilergetriebe abstülpen. Die Auflageflächen der Elemente mit einem fettfreien Reinigungsmittel, z.B. Aceton, säubern.

Débranchre les tuyaux à vide. Faire passer les courroies entre les disques sur le CVT primaire et les retourner à partir du CVT secondaire. Nettoyer les surfaces de contact des courroies avec un produit de nettoyage non gras, par exemple avec de l'acétone.

Irrota alipaineletkut. Vedä hihnat ensiö-CVR:n puoränpuoliskojen väliin ja kampea ne sen jälkeen toisio-CVT:ltä. Puhdista hihnojen kosketuspinnat rasvattomalla puhdistusaineella, esim, asetonilla.

6

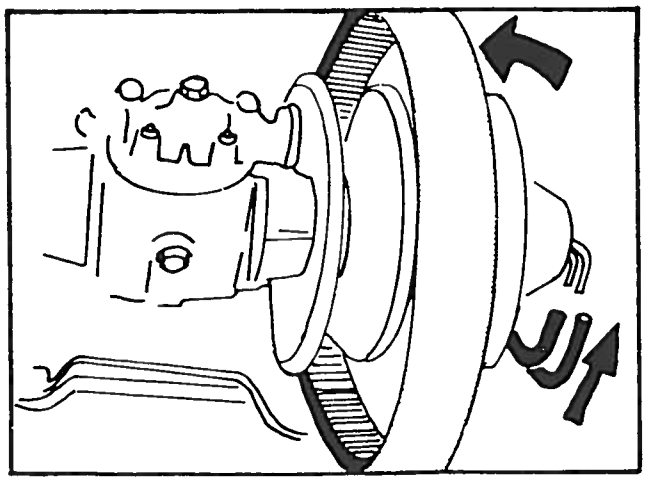

Lägg de nya remmarna runt skivornas yttre rembanor på primär-CVT.
Anslut slangarna till vakuumrören.

Place the new belt round the pulley's outer grooves on the primary CVT.
Connect the hoses to the vacuum pipes.

Die neuen Elemente um die äußeren Laufflächen der Scheiben des Untersetzungsgetriebes legen. Die Schläuche an die Vakuumrohre anschließen.

Mettre les nouvelles courroies en place autour des gorges extérieures des disques sur le CVT primaire.
Brancher les tuyauz à vide.

Pane uudet vetohihnat ensiö-CVT:n pyörien ulkokehälle. Liitä alipaineletkut alipaineputkiin.

7

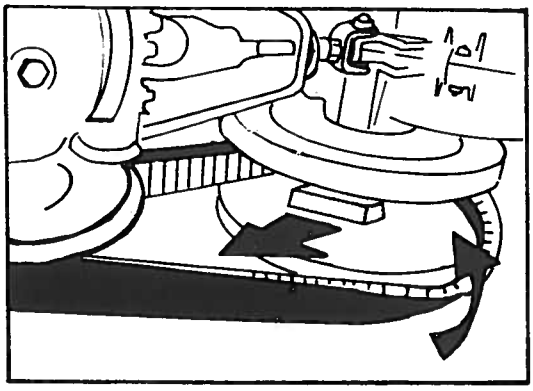

Dra in remmarna mellan skivhalvorna på primär-CVT och kräng sedan in remmarna mellan sekundär-CVT skivor. Ta bort distansklotsarna.

Pull in the drive belt between the pulley halves on the primary CVT and then lever the belt in between the secondary CVT pulleys. Remove the wooden blocks.

Die Elemente zwischen die Scheibenhälften des Untersetzungsgetriebes ziehen und danach zwischen die Scheibenhälften des Verteilergetriebes legen Distanzklötze wegnehmen.

Faire passer les courries entre les demi-disques sur le CVT primaire puis les retourner ensuite entre les disques du CVT secondaire. Enlever les cubes d'écartement.

Vedä hihnat ensiö-CVT: n pyöränpuoliskojen väliin ja kampea sen jälkeen hihnat toisio-CVT:n hihnapyörille. Poista välikkeet.

8

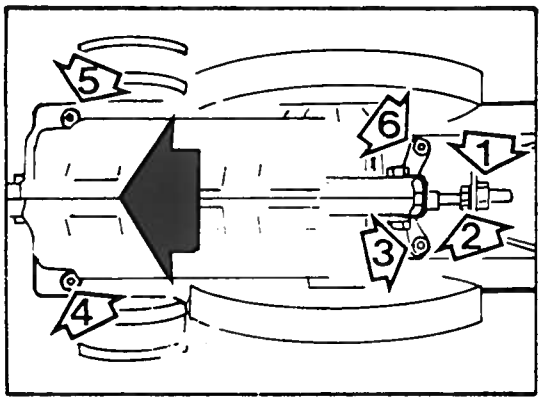

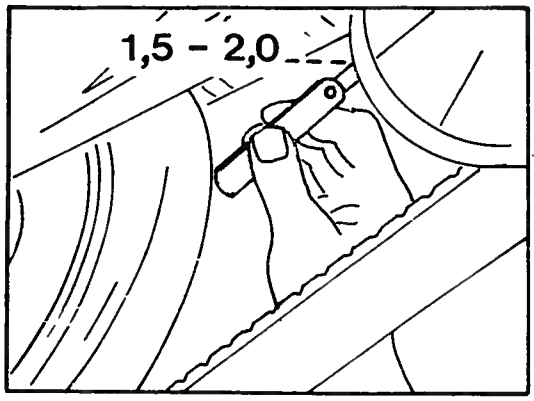

Skjut tillbaka sekundär-CVT till dess ungefärliga ursprungliga läge. Dra fast muttern på justerskruven. Rulla bakhjulen bakåt och framåt tills drivremmarna har intagit högsta läge på remskivorna. Kontrollera avståndet mellan skivorna på sekundär-CVT (1,5-2,0 mm) med bladmått. (Se nedre fig). Vid behov justera med justermutter (2).
Dra muttrarna (3), (4), (5) och (6) till moment 24,8-27,6 Nm (2,48-2,76 kpm).

Push the secondary CVT back to its approximate original position. Tighten the nut on the adjuster screw. Turn the back wheels backwards and forwards until the drive belts have assumed the highest position on the drive pulleys. Check the distance between the pulleys on the secondary CVT (1,5-2,0 mm) with a feeler gauge. (See the figure below). Adjust with the adjuting nut (2) where necessary. Tighten the nuts (3), (4), (5) and (6) with a torque of 24,8-27,6 Nm (2,48-2,76 kpm).

Verteilergetriebe ungefähr in die Ausgangslage zurückschieben. Mutter auf der Stellschraube festziehen. Die Hinterräder hin und her rollen bis die Elemente die höchste Lage auf den Scheiben eingenommen haben. Den Abstand zwischen den Scheiben des Verteilergetriebes mit Blattlehre messen (1,5 bis 2,0 mm). Siehe Bild unten. Wenn erforderlich mit der Mutter (2) einstellen.
Die Muttern (3), (4), (5) und (6) auf ein Moment von 24,8 bis 27,6 Nm (2,48-2,76 kpm) anziehen.

Repousser le CVT à sa position à peu près initiale. Serre l'écrou sur la vis de réglage. Faire tourner les roues arrières en arrière et en avant jusqu'à ce que les courroies d'entrainement aient pris la position la plus élevée sur les disques à courroies. Vérifier la distance entre les disques sur le CVT secondaire (1,5-2 mm) avec une jauge d'épaisseur. (Voir fig inf.). Au besoin, ajuster à l'aide de l'écrou de réglage (2).
Serrer les écrous (3), (4), (5) et (6) jusqu'au couple 24,8-27,6 Nm (2,48-2,76 kpm).

Työnnä toisio-CVT:tä takaisin suurnilleen alkuperäiseen asemaansa. Tuikkaa säätöruuvin mutteri. Työnnä autoa edestakaisin, kunnes vetohihnat ovat asettuneet uloimpaan asentoonsa hihnapyörien kehälle. Tarkasta toisio, CVT:n hihnapyörän puoliskojen välinen etäisyys rakotulkilla (1,5-2,0 mm). (Katso alemmasta kuvasta.) Säädä tarvittaessa säätömutterilla (2).
Tiukkaa mutterit (3), (4), (5) jan (6) momenttiin 24,8-27,6 Nm (2,48-2,76 kpm).

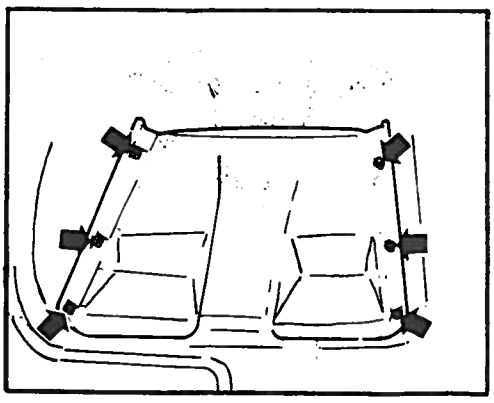

9

Sätt fast ytterlist och skyddsplåt.

Refit the outer moulding and the protective cover.

Aussenleiste und Schutzblech einbauen.

Mettre en place le baguette extèrieure ainsi que la plaque de protection.

Kiinnitä ulkolista ja suojalevy.

OBS! för att inte riskera remhaveri skall remspänningen kontrolleras efter 1 000 km (Se punkt 8)

NOTE! In order to avoid the risk of belt breakdown, check the belt tension after 1000 km (see item 8).

ACHTUNG! Zur Vermeidung von Antriebselementbruchen ist die Riemenspannung nach 1000 km zu uberprufen (siehe Punkt 8)

ATTENTION! Afin de ne pas riquer une panne de courroie, la tension des courroies devra être contrôlée apres 1000 km (voir au point 8)

HUOM! Hihnahaaverin välttämiseksi tulee hihnojen liukkuu tarkastaa 1000 ajokilometrin jälkeen (katso kohdasta 8)